national cycle

Quality Is Reflected In Our Name

CRUISELINER™

SADDLE BAG

INSTALLATION INSTRUCTIONS
Yamaha® XVS1100 V-Star, Dragstar
Installation Kit SB305

10-111305 09/99

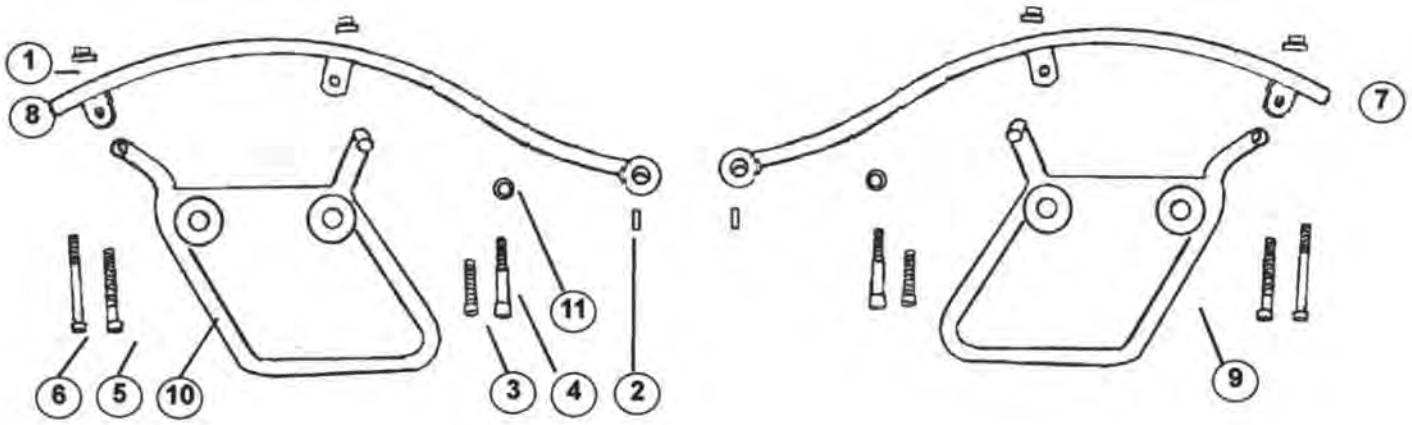

Index	Description	Qty.
1	Spacer	4
2	Roll Pin	2
3	Screw, M8 x 45	2
4	Screw, M8 x 65	2
5	Screw, M8 x 70	2
6	Screw, M8 x 90	2
7	Brackets, T-S Relocation, Right	1
8	Brackets, T-S Relocation, Left	1
9	Mount, Saddle Bag, Right	1
10	Mount, Saddle Bag, Left	1
11	Grommet	2

TOOL LIST

Wrench, 10mm
Hex Key, 4mm
Screwdriver, Flat
Screwdriver, #2 Phillips
Hex Key, 5mm
Electric Drill
Drill Bit, 1/2" (12.5mm)
Blanket or Towel
Ratchet Wrench
Extension for Ratchet Wrench
Socket, 10mm
Wrench, 17mm
Small Hammer
Motorcycle's service manual

NATIONAL CYCLE, INC.
PO Box 158
Maywood, IL 60153-0158 USA
708-343-0400 Fax:708-343-0625
E-Mail: info@nationalcycle.com
http://www.nationalcycle.com

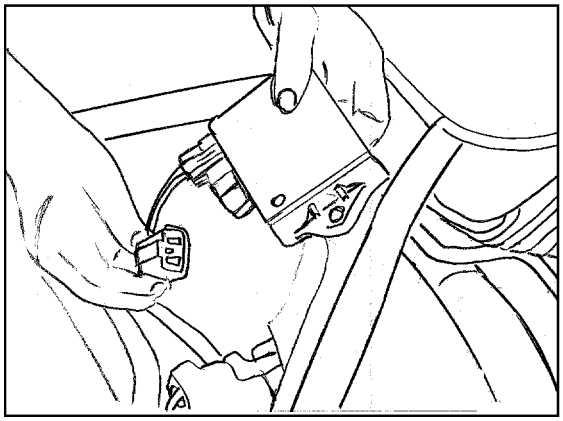

Step 3. Remove Black Box

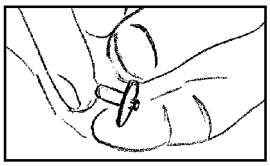

Step 4. Remove Rivot

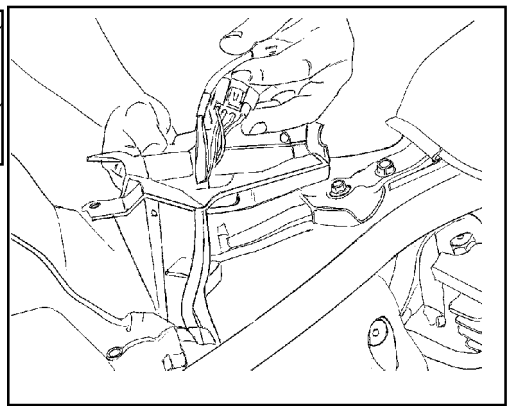

Step 4. Remove Tray

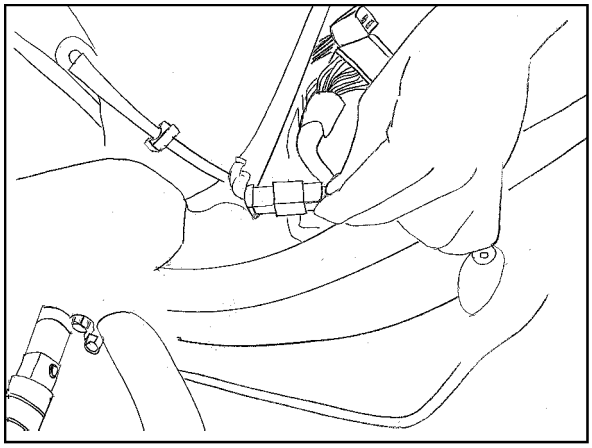

Step 5. Disconnect Wire Harness

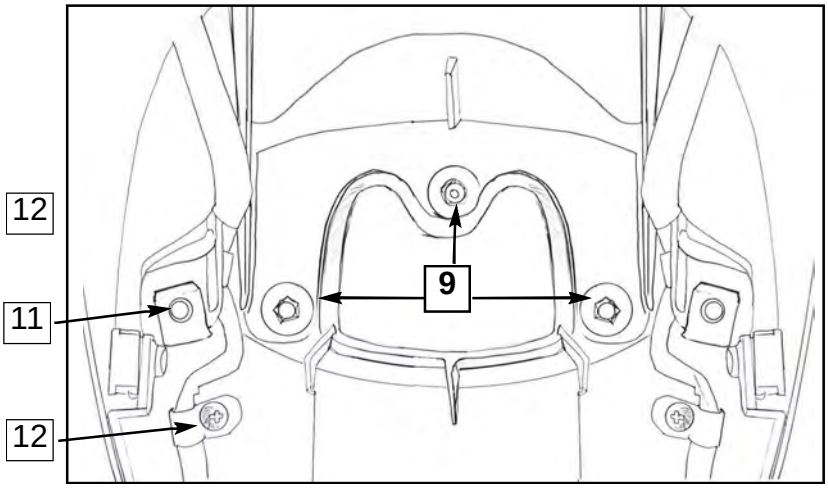

Preparation Step 9, 11, 12. You will see location points 9, 11, and 12 when you stoop at rear of motorcycle and look into the turnsignal location area after rear fender is removed.

PREPARATION ***Note:*** make certain the motorcycle is securely positioned for this installation.

1. Remove seat (wrench, 10mm for rear, hex key, 4mm for front.) Retain the fasteners and bracket for re-use.

2. Remove chrome fender side trim (hex key, 5mm) these will not be reused.

3. Remove the "Black Box" that is under the seat (Screwdriver, Phillips.) Retain the screws and the "Black Box".

4. Pop the plastic rivets (3) out of the "Black Box" tray (screwdriver, flat.) Retain the rivets. Remove tray.

5. Disconnect the wire harness going into the rear fender.

6. Pop out the plastic rivet just below seat bracket location.

7. Lift the fender off of the motorcycle.

8. Set the fender, upside down, on the blanket or towel.

9. Remove the taillight assembly from the black portion of the fender. These are the three nuts inside the fender (ratchet, extension, 10mm socket.)

10. Disconnect the taillight and turnsignal wires.

11. Remove the black fender extension (screwdriver, #2 phillips.) There are two screws accessed from the rear and two inside the fender. A total of 4 screws to be removed.

12. Remove the four wire clips from the turnsignal wires (screwdriver, phillips.)

13. Remove the turnsignals from the black fender extension (wrench, 17mm.)

14. Insert the roll pins into the small holes in the round end of the turnsignal brackets. The roll pins should be flush with the inside surface of the mount (small hammer.)

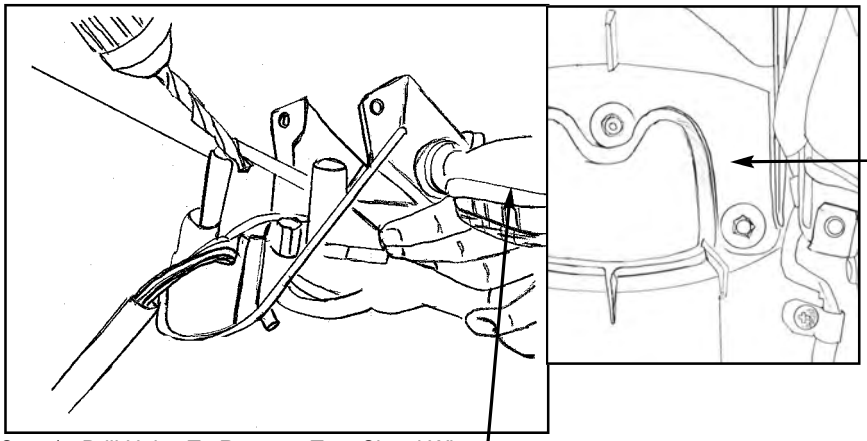

Step 1. Drill Holes To Re-route Turn Signal Wire.
Note: Turn Signal shown here for reference only.

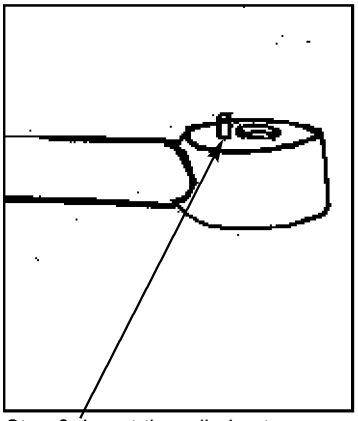

Step 6. Insert the roll pins to prevent rotation of turn signals.

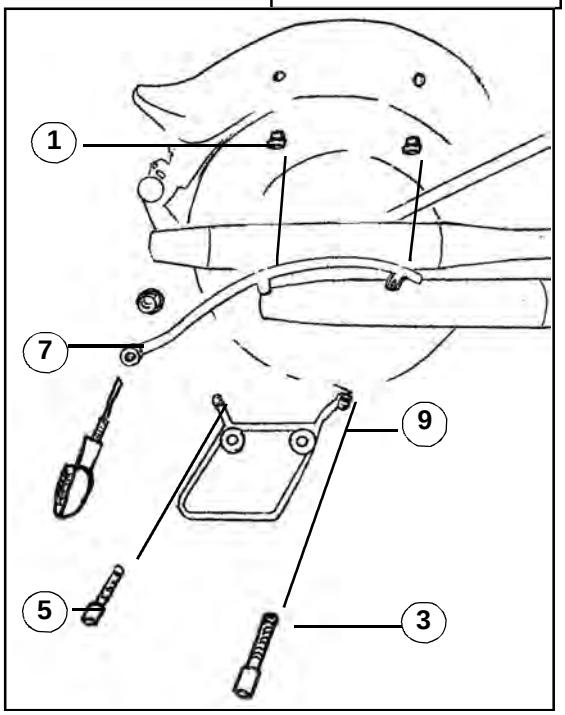

Step 7, 8. Install turn signal relocation bracket and saddlebag mount. Use the extra long screws provided when OEM backrest is installed.

INSTALLATION ***Note***: the extra long M8 screws are provided to attach the turnsignal and saddlebag mounts outside the backrest sideplates if the backrest is installed.

1. Drill two holes, one on left and right side of the black fender extension, as shown (electric drill & 1/2" bit.)

2. Install grommets into the new drill holes.

3. Reinstall the black fender extension onto the fender.

4. Reinstall the fender, in the reverse order of removal, do not reinstall the chrome fender side trim.

5. Reinstall the seats.

6. Insert the roll pins into the small holes in the round end of the turnsignal brackets. The roll pins should protrude from the outside surface and be flush with the inside surface of relocation bracket (small hammer.)

7. Attach the turnsignal relocation brackets and saddlebag mounts as shown (hex key, 6mm.)

8. Install the turnsignals onto the ends of the turnsignal relocation brackets, be sure the impression in the turnsignal shaft aligns with the roll pin (wrench, 17mm.)

9. Route the turnsignal wires through the original turnsignal mounting hole and then through the drilled hole with grommet, and into the fender extension. Connect the wires by color.

10. Connect and reinstall the taillight assembly.

FINAL CHECK AND ADJUSTMENT

11. Verify that all lights operate correctly.

12. Tighten the screws holding the saddlebag mounts to 22 ft. lbs (30Nm)

13. Check that all fasteners used in this installation are tight.

INSTALLATION OF SADDLE BAG TO FRAME

Rest the stainless steel clips attached to the outside of the bag to the lower section of the frame. Engage the quarter turn fastener to the frame. Push in and turn clockwise one quarter turn. There will be a slight spring pressure against the fastener, turn until it stops. Grab the side of the bag, wiggle it. The bag should be firmly set. If fastener is loose, repeat installation of bag to frame.

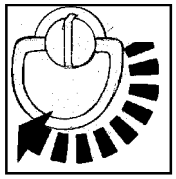

Turn Fastener clockwise one quarter turn.

Saddlebag Care: Wash with a mild soap or detergent and warm water. Use a soft cloth. To remove tar use naphtha or turpentine.

Painting: Lightly sand the surface with 600 grit sandpaper and spray lacquer, urethane or other paint.

Replacement Parts: Contact National Cycle, Inc

⚠ WARNING

Not to exceed 11 lbs (5kg) weight per bag. Do not exceed 80 mph (129 kph) when saddlebags are mounted.

On some motorcycles, additional accessories can reduce a motorcycle's stability and safe operating speed. Never ride a motorcycle that exhibits any unsafe handling characteristics. Remove all accessories and cargo at once. Have your dealer diagnose and solve the problem before remounting your accessories.

©2001 National Cycle, Inc. PO Box 158, Maywood, IL 60153-0158 USA
708-343-0400 / Fax: 708-343-0625 / www.nationalcycle.com / e mail: info@nationalcycle.com

10-111305-000 05/02

national cycle

Quality Is Reflected In Our Name

CRUISELINER™

Satteltasche

INSTALLATIONSANLEITUNG
Yamaha ® XVS1100 V-Star, Dragstar
Installationssatz SB305

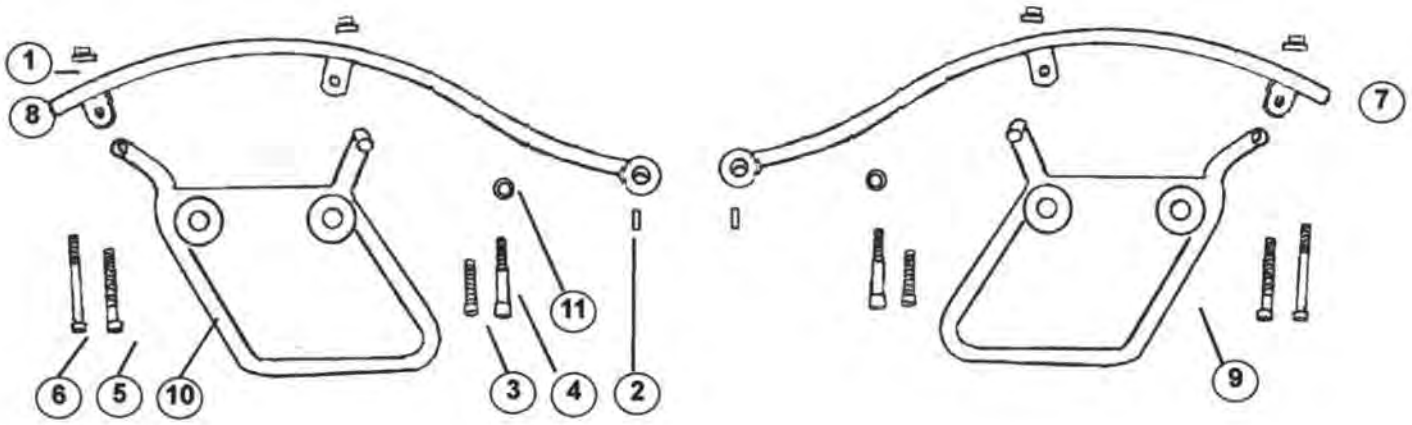

Kennziffer	Beschreibung	Anzahl
1	Distanzstück	4
2	Rollenstift	2
3	Schraube M8 x 45	2
4	Schraube M8 x 65	2
5	Schraube M8 x 70	2
6	Schraube M8 x 90	2
7	Blinkerverlegungsträger, rechts	1
8	Blinkerverlegungsträger, links	1
9	Satteltaschenhalterung, rechts	1
10	Satteltaschenhalterung, links	1
11	Kabelschutzöse	2

Werkzeugliste

10 mm Schraubenschlüssel
4 mm Innensechskantschlüssel
Klingenschraubenzieher
Kreuzschlitzschraubenzieher #2
5 mm Innensechskantschlüssel
elektr. Bohrmaschine
12.5 mm Bohrer
Decke oder Handtuch
Knarre
Knarrenverlängerung
10 mm Steckschlüssel
17 mm Schraubenschlüssel
Kleiner Hammer
Betriebsanleitung für das Motorrad

NATIONAL CYCLE, INC.
PO Box 158, Maywood, IL 60153-0158 USA
708-343-0400 Fax: 708-343-0625
E-Mail: info@nationalcycle.com http://www.nationalcycle.com

10-111305-000 05/02

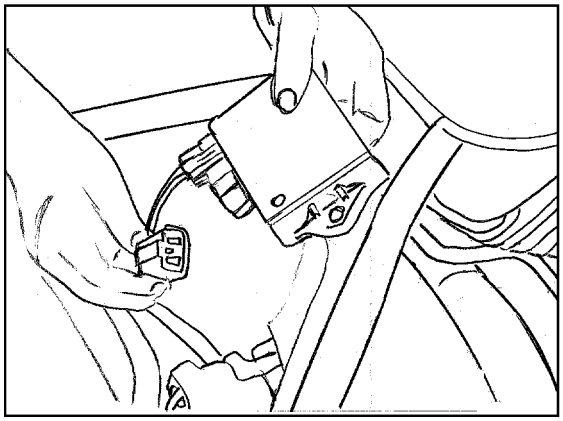

Schritt 3: Entfernen Sie den Fahrtschreiber

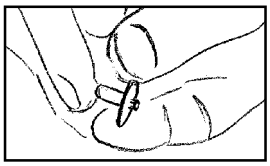

Schritt 4: Entfernen Sie die Niete

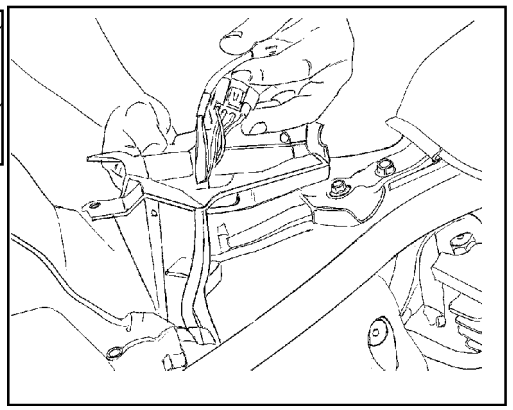

Schritt 4: Entfernen Sie die Befestigungsplatte

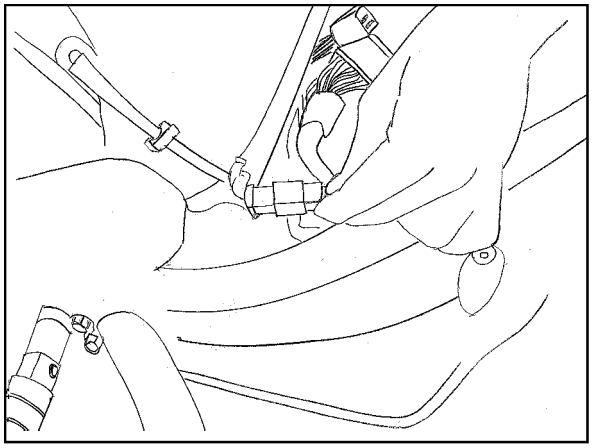

Schritt 5: Klemmen Sie den Kabelbaum ab

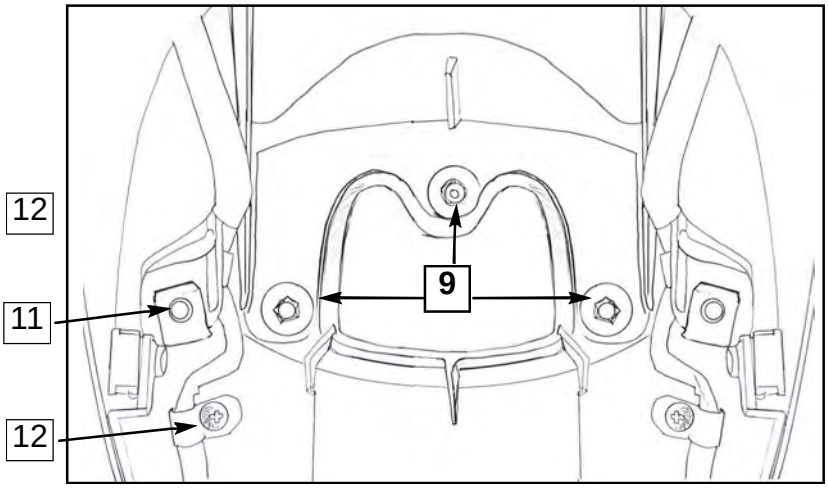

Vorbereitung Schritte 9, 11, 12: Sie finden die Punkte 9, 11, und 12, wenn Sie sich nach Entfernen des hinteren Schutzblechs am Hinterende des Motorrads bücken und in den Bereich des Blinkers hineinschauen.

VORBEREITUNG BITTE BEACHTEN: Stellen Sie sicher, daß das Motorrad für diese Installation sicher plaziert ist.

1. Entfernen Sie den Sitz (10 mm Schraubenschlüssel für hinten, 4 mm Innensechkantschlüssel für vorne). Bewahren Sie die Schrauben und Bolzen für spätere Wiederverwendung auf.
2. Entfernen Sie die Chromseitenverzierungen des Schutzblechs (5 mm Innensechkantschlüssel). Diese werden nicht wieder verwendet.
3. Entfernen Sie den unter dem Sitz befindlichen Fahrtschreiber (Kreuzschlitzschraubenzieher). Legen Sie die Schraube und den Fahrtschreiber beiseite.
4. Drücken Sie die Plastiknieten (3) aus der Befestigungsplatte für den Fahrtschreiber (Schraubenzieher). Behalten Sie die Nieten und entfernen Sie die Befestigungsplatte.
5. Klemmen Sie den in das hintere Schutzblech laufenden Kabelbaum ab.
6. Drücken Sie die etwas unterhalb der Sitzhalterung befindliche Plastikniete heraus.
7. Heben Sie das Schutzblech vom Motorrad ab.
8. Legen Sie das Schutzblech umgekehrt auf eine Decke oder ein Handtuch.
9. Bauen Sie die Schlußlichtbaugruppe vom schwarzen Abschnitt des Schutzblechs ab; das sind die drei Muttern an der Innenseite des Schutzblechs (Knarre, Verlängerung, 10 mm Steckschlüssel).
10. Klemmen Sie die Kabel für das Schlußlicht und die Blinker ab.
11. Entfernen Sie die schwarze Schutzblechverlängerung (Kreuzschlitzschraubenzieher #2). Insgesamt müssen 4 Schrauben entfernt werden, zwei der Schrauben sind von hinten zugänglich und zwei von der Innenseite des Schutzblechs.
12. Entfernen Sie die 4 Drahtclips von den Blinkerkabeln (Kreuzschlitzschraubenzieher).
13. Bauen Sie die Blinker von der schwarzen Schutzblechverlängerung ab (17 mm Schraubenschlüssel).
14. Stecken Sie die Rollenstifte in die kleinen Löcher im runden Ende der Blinkerträger. Die Rollenstifte sollten mit der inneren Oberfläche der Halterung bündig abschließen (kleiner Hammer).

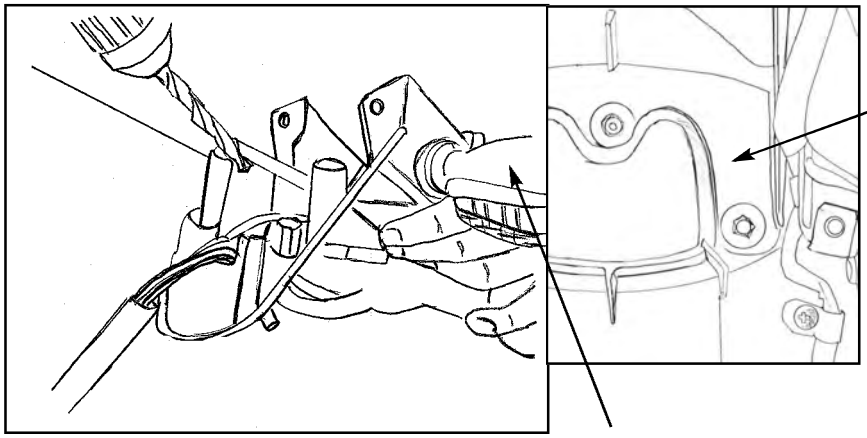

Schritt 1: Bohren Sie Löcher zum Verlegen des Blinkerkabels. Hinweis: Der Blinker ist hier nur zu Illustrationszwecken dargestellt

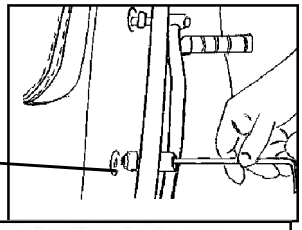

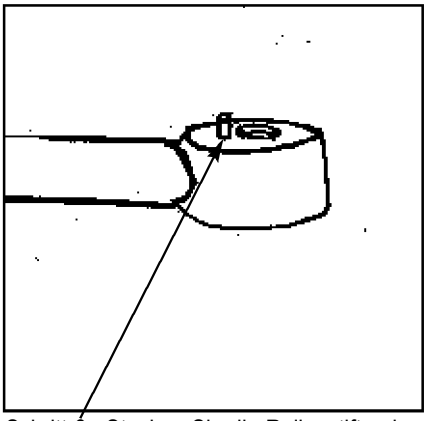

Schritt 6: Stecken Sie die Rollenstifte ein, um ein Drehen der Blinker zu verhindern

Schritte 7 und 8: Installieren Sie die Blinkerverlegungsträger und die Satteltaschenhalterung. Verwenden Sie die mitgelieferten extra langen Schrauben, wenn eine Originalrückenlehne installiert ist.

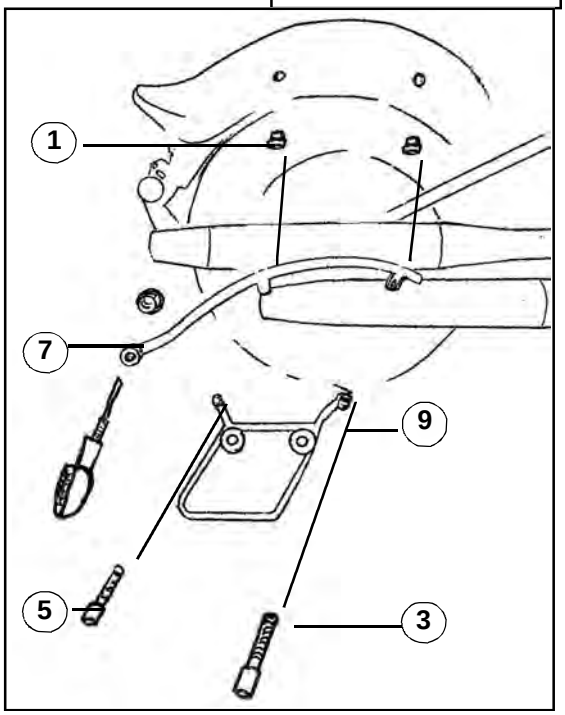

INSTALLATION BITTE BEACHTEN: Die extra langen M8 Schrauben werden zur Befestigung der Blinker- und Satteltaschenträger außerhalb der Rückenlehnenseitenplatten mitgeliefert, falls die Rückenlehne installiert ist.

1. Bohren Sie zwei Löcher wie illustriert, je eins auf der linken und rechten Seite der schwarzen Schutzblechverlängerung (Bohrmaschine und 12.5 mm Bohrer).
2. Installieren Sie die Kabelschutzösen in den neuen Bohrlöchern.
3. Bauen Sie die schwarze Schutzblechverlängerung wieder an das Schutzblech.
4. Installieren Sie das Schutzblech in der umgekehrten Reihenfolge der Demontage. Die Chromseitenverzierungen wer den nicht wieder befestigt.
5. Bauen Sie die Sitze wieder an.
6. Stecken Sie die Rollenstifte in die kleinen Löcher im runden Ende der Blinkerträger. Die Rollenstifte sollten von der Aussenfläche vorstehen und mit der inneren Trägeroberfläche bündig sein.
7. Befestigen Sie die Blinkerverlegungsträger und Satteltaschenhalterungen wie gezeigt (6 mm Innensechkantschlüssel).
8. Installieren Sie die Blinker an den Enden der Blinkerverlegungsträger, wobei darauf zu achten ist, dass die Vertiefung im Blinkerschaft mit dem Rolenstift korrekt ausgerichtet ist (17 mm Schraubenschlüssel).
9. Verlegen Sie die Blinkerkabel durch das ursprüngliche Blinkermontageloch, das neugebohrte Loch mit Kabelschutzöse und schließlich in die Schutzblechverlängerung. Verbinden Sie die Kabel entsprechend ihrer Farben.
10. Klemmen Sie die Schlußlichtgruppe an und befestigen sie wieder.

SCHLUSSPRÜFUNG UND EINSTELLUNG

11. Vergewissern Sie sich, dass alle Lichter ordnungsgemäß funktionieren.

12. Ziehen Sie die Schrauben der Satteltaschenhalterung auf 30 Nm an.

BEFESTIGUNG DER SATTELTASCHE AM RAHMEN

Halten Sie die an der Außenseite der Tasche befestigten Edelstahlclips an den unteren Bereich des Rahmens. Lassen Sie den Vierteldrehungsverschluß in den Rahmen einrasten. Drücken Sie den Verschluß hinein und drehen Sie ihn eine Viertelumdrehung im Uhrzeigersinn. Sie spüren einen leichten Federdruck gegen den Verschluß; drehen Sie, bis er stoppt. Halten Sie die Seite der Tasche und ruckeln Sie daran. Die Tasche sollte fest installiert sein. Sollte der Verschluß locker sein, wiederholen Sie die Installation der Tasche am Rahmen.

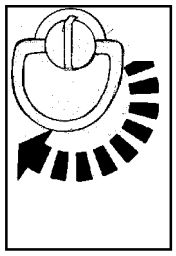

Drehen Sie den Verschluß um eine Vierteldrehung im Uhrzeigersinn.

Pflege der Satteltasche: Waschen Sie die Tasche mit einer milden Seife oder mildem Waschmittel und warmem Wasser. Verwenden Sie ein weiches Tuch. Zur Entfernung von Teer nehmen Sie Naphtha oder Terpentin.

Lackierung: Schleifen Sie die Oberfläche leicht mit 600-Korn Sandpapier und sprühen Sie Lack, Urethane, oder andere Farbe auf.

⚠ WARNHINWEIS

Höchstgewicht 5 kg pro Tasche. Fahren Sie nicht schneller als 130 Stundenkilometer, wenn Satteltaschen installiert sind.

Bei manchen Motorrädern können Zubehörteile die Stabilität des Motorrads und die sichere Fahrgeschwindigkeit vermindern. Fahren Sie niemals ein Motorrad, das irgendwelche unsicheren Fahreigenschaften aufweist. Entfernen Sie sofort alle Zubehörteile und Gepäck. Lassen Sie das Problem von Ihrem Händler diagnostizieren und beheben, bevor Sie Ihre Zubehörteile wieder anbauen

©2001 National Cycle, Inc. PO Box 158, Maywood, IL 60153-0158 USA
708-343-0400 / Fax: 708-343-0625 / www.nationalcycle.com / e mail: info@nationalcycle.com

10-111305-000 05/02